LAPORAN

PENGABDIAN KEPADA MASYARAKAT

PENERAPAN ELEMEN ESTETIS UNTUK PENCAHAYAAN PADA RUMAH TINGGAL DI AWILIGAR BANDUNG

Disusun oleh:

Ketua Tim:

Hafidh Indrawan, M.Sn. (0418095701/10603001)

Anggota:

Fivanda, S.Ds., M.Ds. (0315118402/10615001)

Adi Ismanto, S.Sn., M.T. (0308097906/10608010)

PROGRAM STUDI DESAIN INTERIOR

FAKULTAS SENI RUPA DAN DESAIN

UNIVERSITAS TARUMANAGARA

JAKARTA

MARET 2021

HALAMAN PENGESAHAN

1. Judul	: Penerapan Elemen Estetis Untuk Pencahayaan Pada Rumah Tinggal Di Awiligar Bandung
2. Nama Mitra PKM	: Bpk. Ir. Boyke M. Budiman
3. Ketua Tim Pengusul	
a. Nama dan gelar	: Hafidh Indrawan, M.Sn
b. NIK/NIDN	: 0418095701/10603001
c. Jabatan/gol.	: Lektor Kepala/ IV a
d. Program studi	: Desain Interior
e. Fakultas	: Fakultas Seni Rupa dan Desain
f. Bidang keahlian	: Seni Rupa dan Desain
g. Alamat kantor	: Jl. Letjen S. Parman No.1, Jakarta 11440
h. Nomor HP/Telpon	: 08122424122
4. Anggota Tim PKM (Dosen)	
a. Jumlah anggota	: Dosen 2 orang
b. Nama anggota 1/Keahlian	: Adi Ismanto, S.Sn., M.T.
c. Nama anggota 2/Keahlian	: Fivanda, S.Ds., M.Ds.
5. Lokasi Kegiatan Mitra	: Ligar Kencana No. 21A
a. Wilayah mitra	: Kecamatan Cibeunying
b. Kabupaten/kota	: Kabupaten Bandung
c. Provinsi	: Jawa Barat
d. Jarak PT ke lokasi mitra	: 171 Km
6. Luaran yang dihasilkan	: -
7. Jangka Waktu Pelaksanaan	: Maret - Agustus 2021
8. Biaya Total	: -

Jakarta, 15 Maret 2021

Mengetahui,
Dekan

Kurnia Setiawan Ssn. M.Hum.
NIK: 10697009

Hafidh Indrawan, M.Sn.
NIK: 10603001

SURAT TUGAS

Nomor : 032A-DK/FSRD-UNTAR/ST/III/2021

Dekan Fakultas Seni Rupa dan Desain Universitas Tarumanagara, dengan ini menugaskan kepada:

Nama Ketua Tim : Drs. Hafidh Indrawan, M.Sn.

Anggota Tim :
a. Nama anggota 1 : Fivanda, S.Ds., MDs.
b. Nama anggota 2 : Adi Ismanto, S.Sn., M.T

Jabatan : Dosen Tetap FSRD Untar

Tugas : Pengabdian Kepada Masyarakat/PKM Mandiri dengan judul, "Penerapan Elemen Estetis Untuk Pencahayaan Pada Rumah Tinggal Di Awiligar Bandung".

Waktu : Maret 2021 s/d Agustus 2021

Demikian Surat tugas ini dibuat untuk dilaksanakan sebaik-baiknya dan melaporkan hasil penugasan kepada Pimpinan Fakultas Seni Rupa dan Desain Universitas Tarumanagara sebagai bagian dari kegiatan Pengabdian Kepada Masyarakat.

Jakarta, 15 Maret 2021

D e k a n

Kurnia Setiawan, S.Sn., M.Hum.

NIK: 10697009

Tembusan:
1. Wadek
2. Kabag. Tata Usaha

KepadaYth.

Dekan Fakultas Seni Rupa dan Desain Universitas Tarumanagara

U/p. Bpk. Kurnia Setiawan S.Sn., M. Hum.

Jl. Let.Jen S. Parman No. 1 Blok K Lantai IV

Jakarta Barat 11440

Dengan Hormat,

Yang bertandatangan dibawah ini:

Nama : Ir. Boyke M. Budiman

Pekerjaan : Karyawan Swasta

Alamat : Jl. Ligar Kencana No. 21A Komp. Bukit Ligar, Bandung 40191

Dalam rangka pelaksanaan proyek finishing rumah tinggal di Jl. Ligar Agung 55B, Penerapan Elemen Estetis Untuk Pencahayaan Tangga, kami mendapat bantuan Sdr. Hafidh Indrawan M.Sn, Fivanda, S.Ds., MDs. dan Adi Ismanto, S.Sn., M.T, dosen Program Studi Desain Interior Fakultas Seni Rupa dan Desain Universitas Tarumanagara Jakarta sebagai perencana dan pengawas pelaksanaan finishing pekerjaan tersebut di lapangan.

Dengan dilibatkan nya dalam pekerjaan pengawasan proyek ini, yang bersangkutan mengikuti kegiatan tersebut diatas sebagai bagian dari salahsatu unsur kegiatan Tri Dharma Perguruan Tinggi, yaitu Pengabdian Masyarakat.

Atas perhatian dan kerjasamanya kami ucapkan terima-kasih.

Bandung, 22 Maret 2021

Hormat Kami,

(Ir. Boyke M. Budiman)

PENERAPAN ELEMEN ESTETIS UNTUK PENCAHAYAAN PADA RUMAH TINGGAL DI AWILIGAR BANDUNG

Data:

Lokasi bangunan terletak di Jl. Ligar Agung No. 55B, Kabupaten Bandung, Kecamatan Cimenyan, Desa Cibeunying dengan orientasi bangunan menghadap ke Timur Laut.

Garis Sempadan Bangunan 6 meter dari as jalan.

Luas kaveling tanah 124,5 m2, Koefisien Dasar Bangunan (KDB) 30%.

Pelaksanaan:

Bangunan yang di laksanakan luas total 258 m2 terdiri dari 1. Lantai Basement 32 m2; 2. Lantai 1: 73 m2; 3. Lantai 2: 90 m2; dan 4. Lantai Attic: 63 m2 (lihat Gambar Denah 1 ;2 ;3 ;4 ; dan Gambar 5. Potongan).

Elemen estetis yang di terapkan merupakan panel *treatment* dinding void tangga yang berada di lantai 1 dan lantai 2, luas bidang masing-masing dinding 9,45 m2 dan 8,82 m2 (Gambar 6 dan 7)

Pd awal perencanaan dinding tangga hanya menggunakan *glass block* agar zona tangga mendapatkan pencahayaan alami yang memadai dari arah Barat laut bangunan. Namun pada saat konstruksi dilaksanakan ternyata cahaya yang masuk melalui *glass block* menyilaukan (Gambar 8 dan 9).

Berdasarkan fakta di lapangan tersebut maka diputuskan dinding tangga di *treatment* dengan panel elemen estetis menggunakan bukaan-bukaan celah dipermukaan *glass block* kearah anak tangga dengan desain pola geometris. Material menggunakan bahan multiplex 9mm dengan finishing cat duco. Cahaya alami yang masuk melalui glass block di pantulkan dibalik panel elemen estetis dan saat malam hari cahaya buatan dari SMD LED *Flexible Stripe, Power*: per 1 m kurang atau sama dengan 4,8 W (warna cahaya: *Warm White*), yang di letakan antara glass block dan celah panel, dengan demikian cahaya buatan diarahkan ke anak tangga.

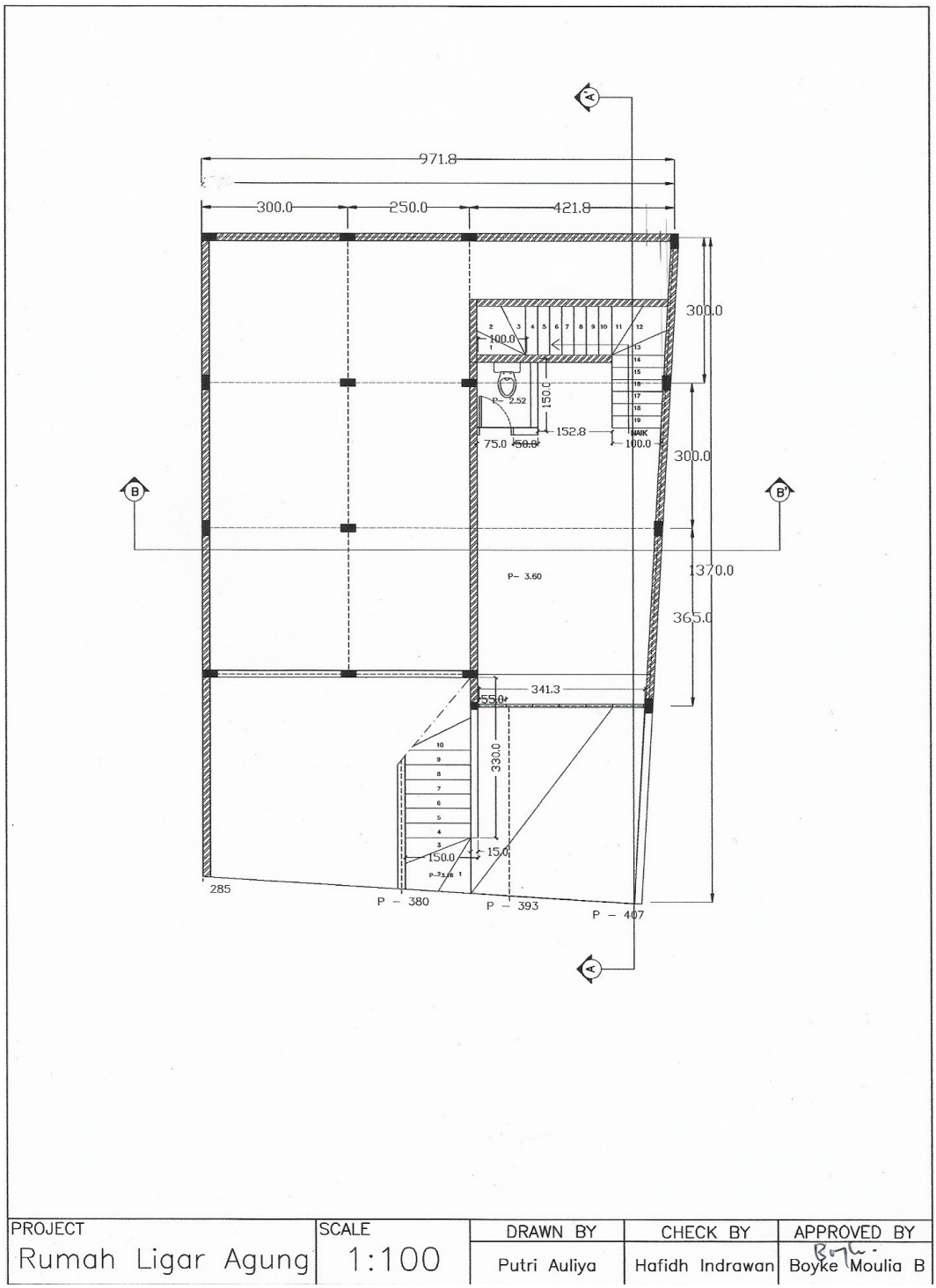

Gambar 1: Denah Lantai Basement

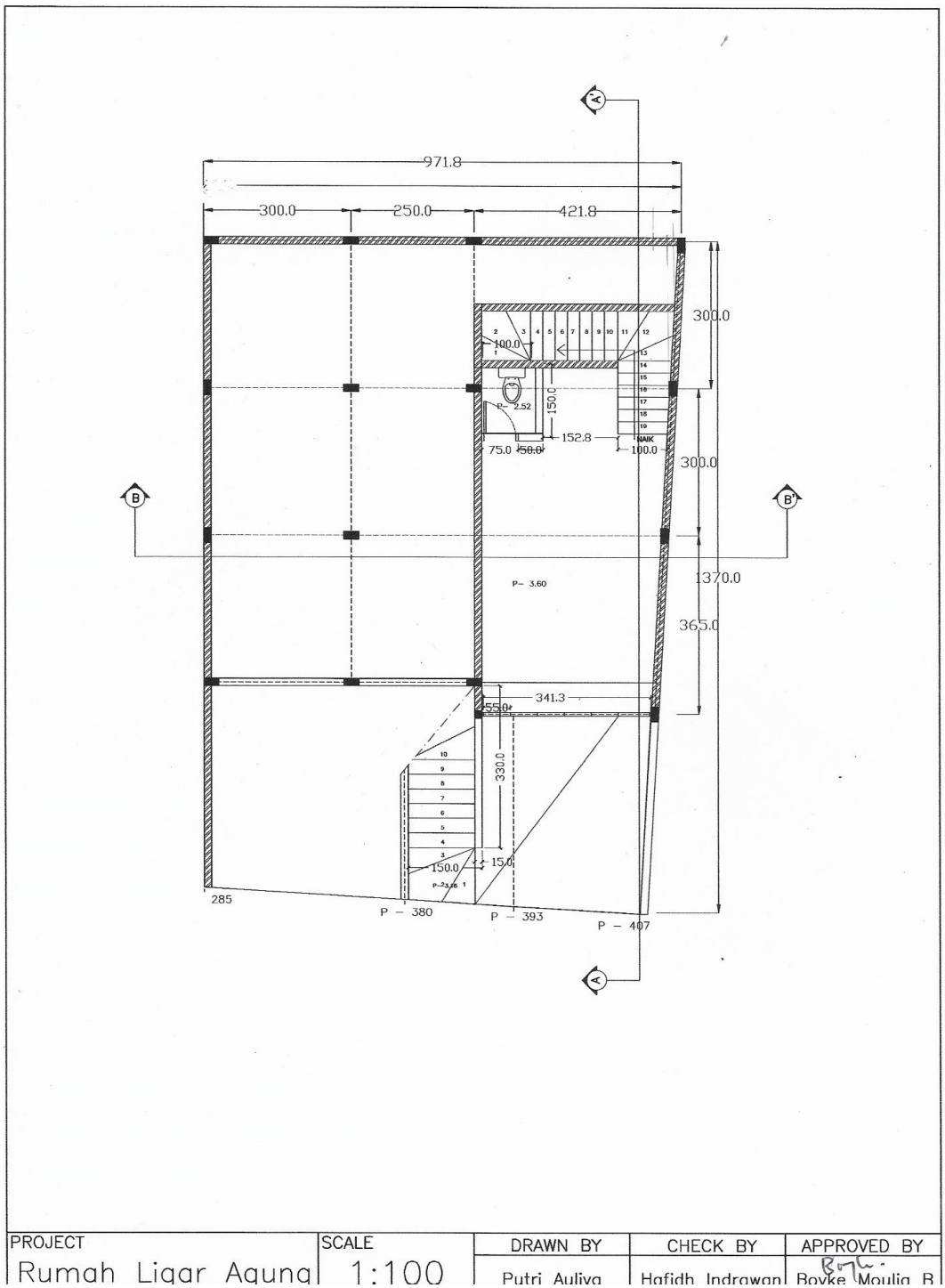

Gambar 2: Denah Lantai 1

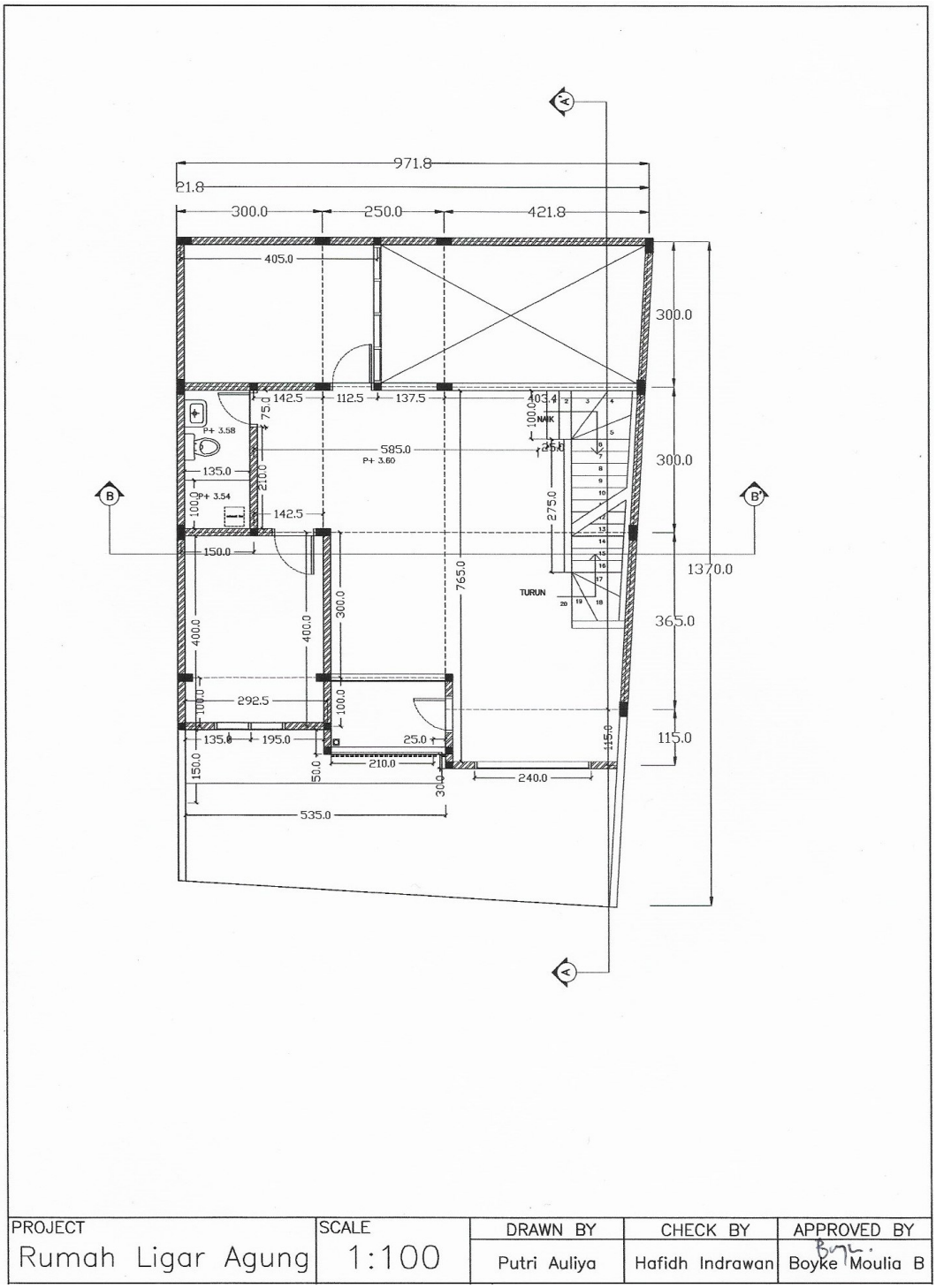

PROJECT	SCALE	DRAWN BY	CHECK BY	APPROVED BY
Rumah Ligar Agung	1:100	Putri Auliya	Hafidh Indrawan	Boyke Moulia B

Gambar 3: Denah Lantai 2

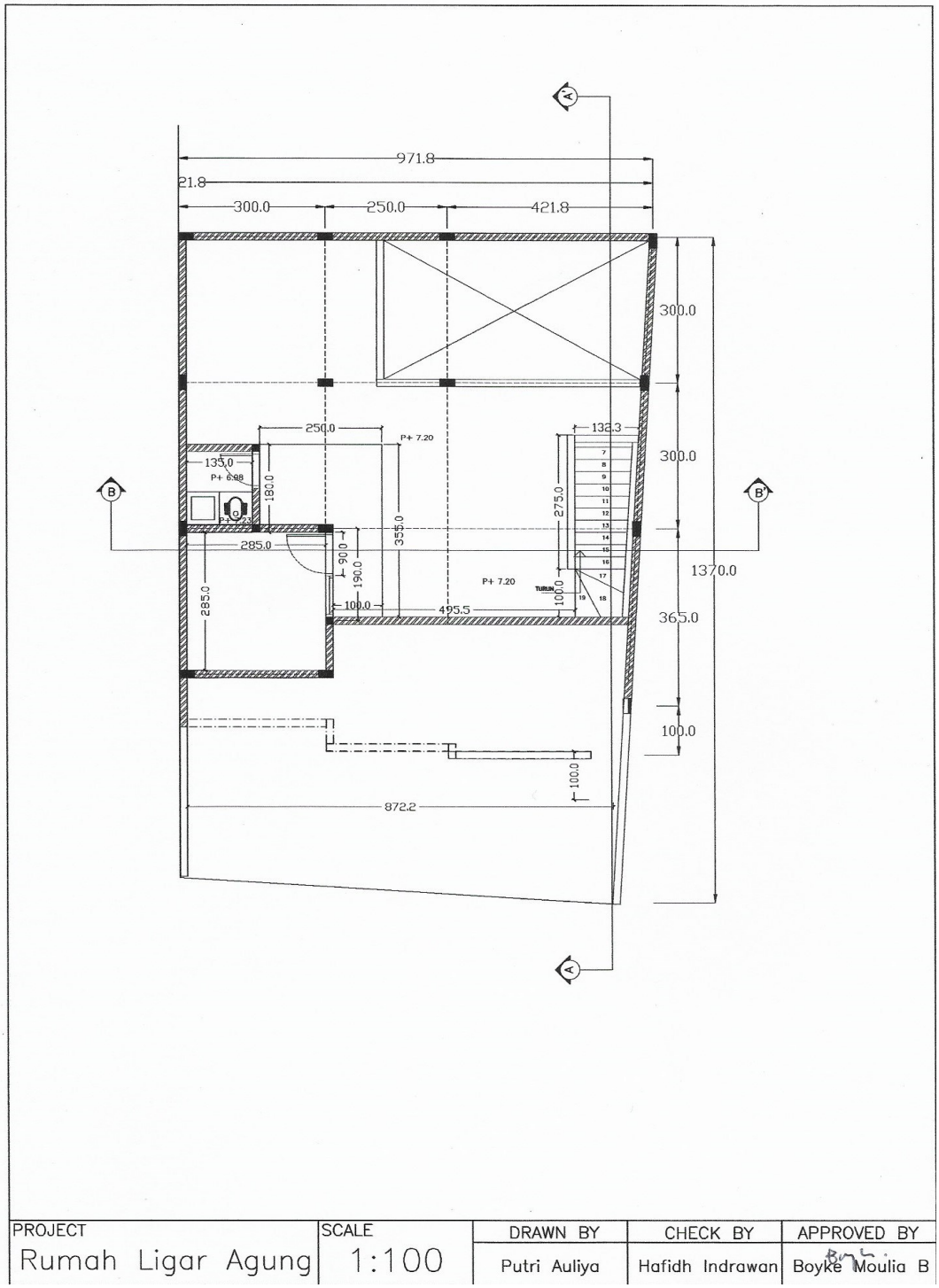

Gambar 4: Denah Lantai Attic

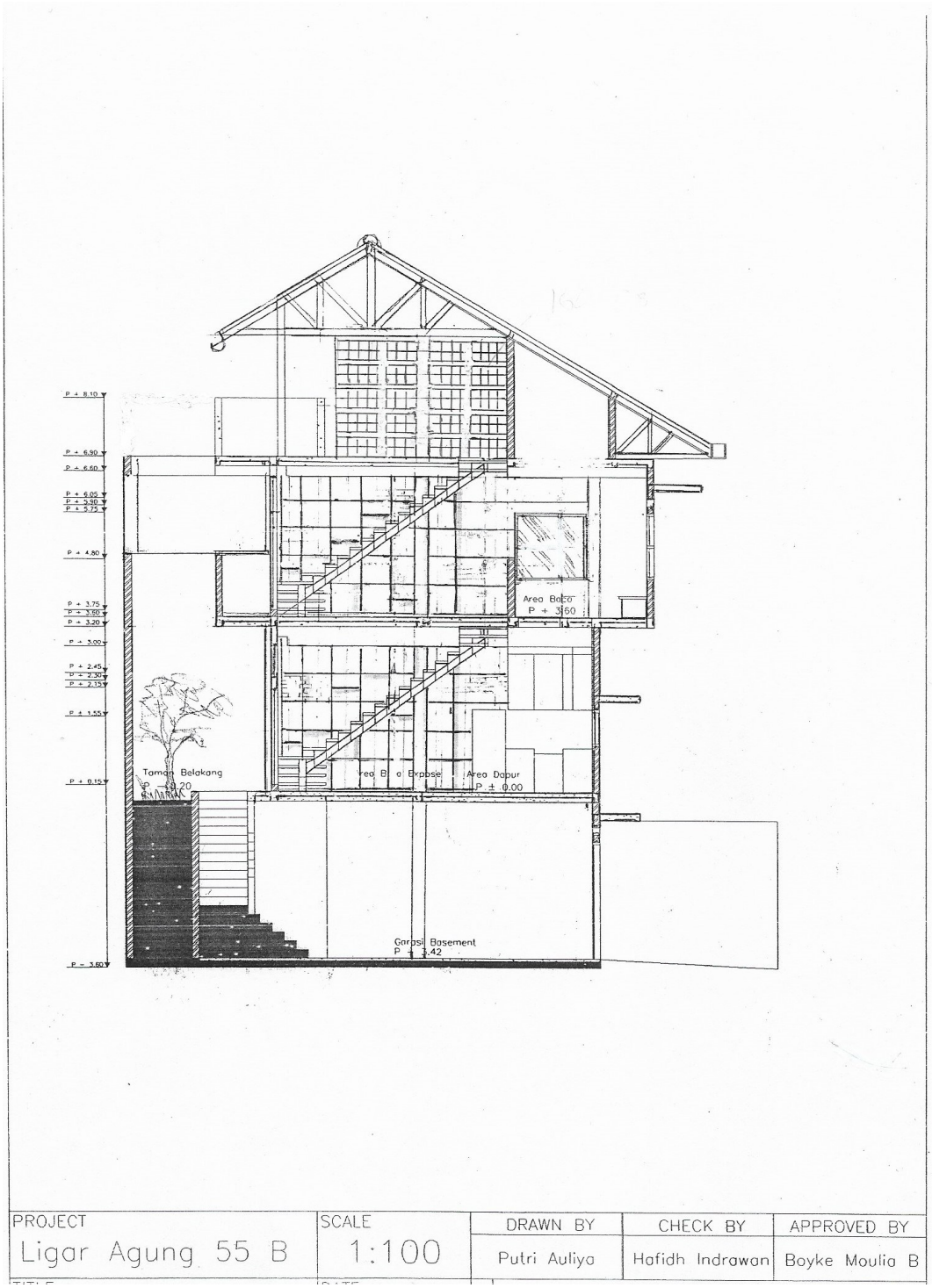

Gambar 5: Tampak Potongan A – A’

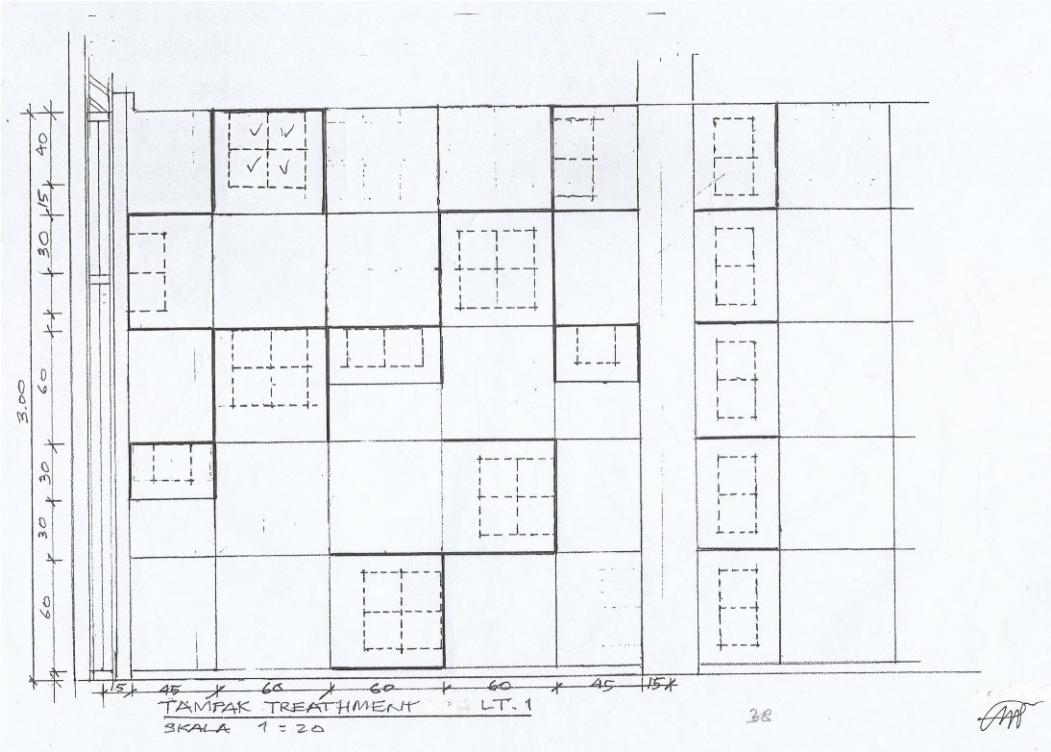

Gambar 6: Panel Treatment Dinding Lantai 1

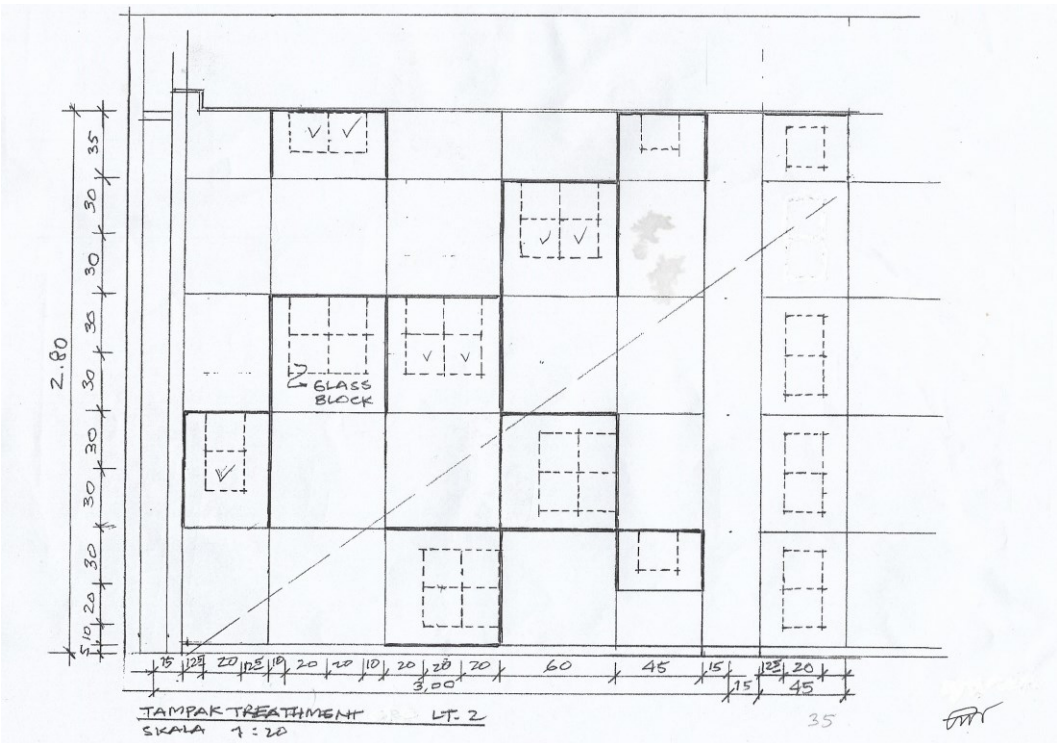

Gambar 7: Panel Treatment Dinding Lantai 2

Gambar 8: Tampak bidang dinding tangga dengan *glass block* di Lantai 1

Gambar 9: Tampak bidang dinding tangga dengan *glass block* di Lantai 2

Gambar 10: Tampak pemasangan rangka panel elemen estetis bidang dinding tangga pada bagian *glass block* di Lantai 1

Gambar 11: Tampak pemasangan panel elemen estetis bidang dinding tangga pada bagian *glass block* di Lantai 2

Gambar 12: SMD LED *Flexible Stripe*

Gambar 13: Tampak pengujian cahaya buatan SMD LED *Flexible Stripe* di dalam panel elemen estetis

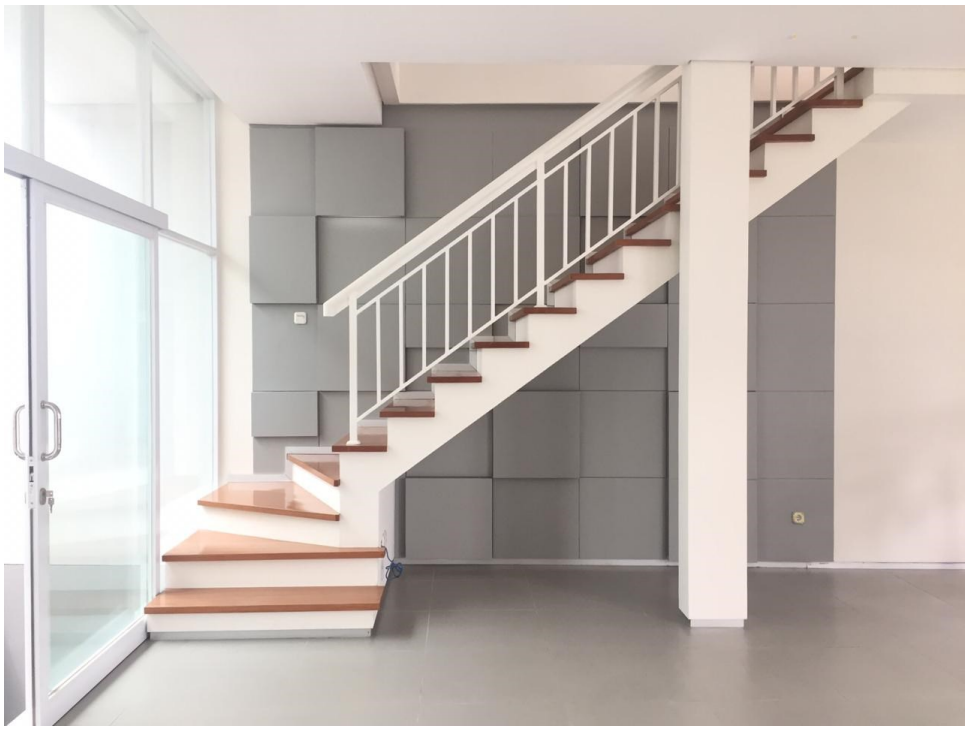

Gambar 14: Tampak Pencahayaan Alami dari bukaan jendela pada elemen estetis dinding tangga di lantai 1

Gambar 15: Tampak Pencahayaan Alami dari bukaan jendela pada elemen estetis dinding tangga di lantai 2

Gambar 16: Tampak Pencahayaan Buatan dari celah panel elemen estetis dinding tangga di lantai 1

Gambar 17: Tampak Pencahayaan Buatan dari celah panel elemen estetis dinding tangga di lantai 2